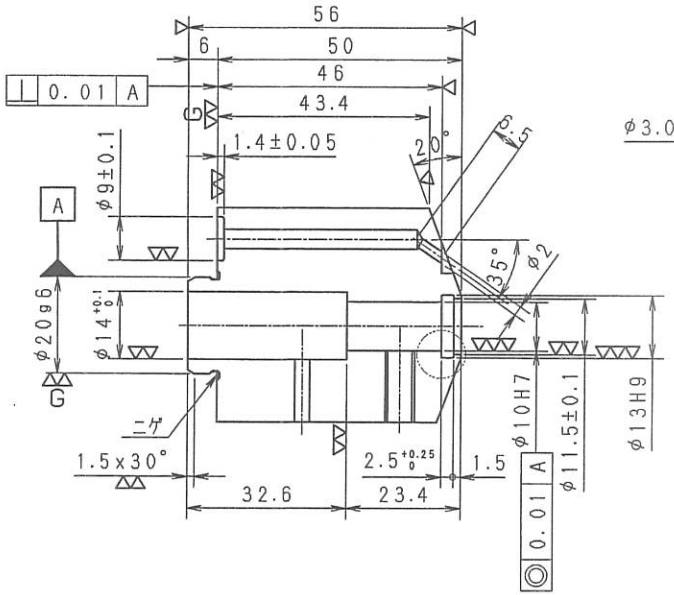

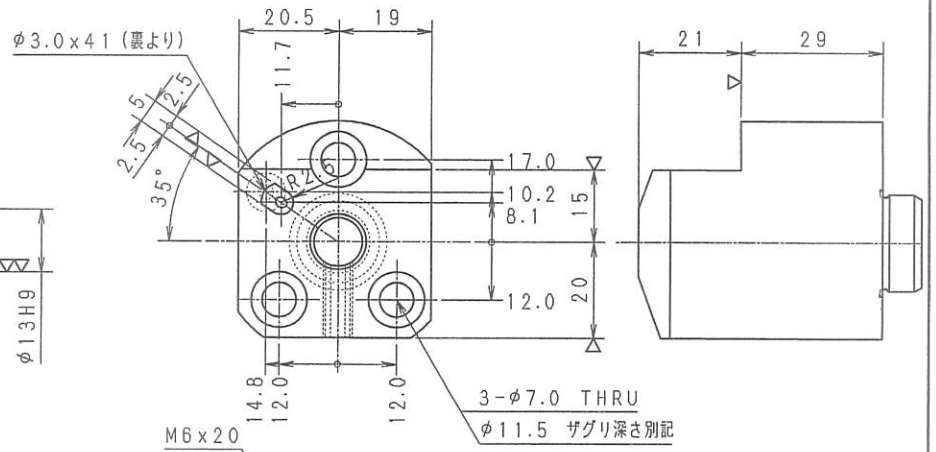

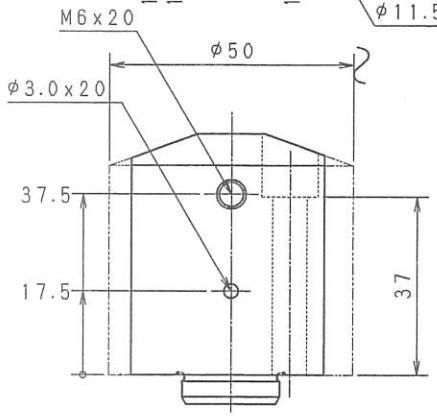

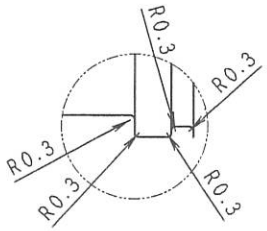

A部詳細　Scale3/1

バリなき事
指示なき各稜はC１程度の面取のこと
３つの稜線が重なるヶ所はエッジ無きこと

材質	S45C-D	機種名	
材料寸法		尺度	1/1
材料コード		グループ	OP10ベビー
材料重量	Kg	個数	1
熱処理	色付け	部品名称	ホルダ
HRC		図番	T1333-305-01
承認 / 照査 / 設計			

前図番		規格品名称	個数
変更 作番			
変更 変更日			
変更 変更者			
入力者	H. INOH	入力日	13.06.22

株式会社オーケイエス

A P