普通許容差	削り加工	区分 / 寸法	～5	～6	～30	～120	～400	～1000	～2000	～4000
		精級±	0.05	0.05	0.1	0.15	0.2	0.3	0.5	—
		中級±	0.1	0.1	0.2	0.3	0.5	0.8	1.2	2.0
		粗級±	0.2	0.3	0.5	0.8	1.2	2.0	3.0	4.0
	鋳鉄品普通±		0.5	0.6	1.0	1.5	2.5	4.5	6.0	—

普通角度許容差	削り加工	短辺区分	許容角度	板金規格適用
		～10	±1°	
		～50	±30′	
		～120	±20′	
		～400	±10′	

注，

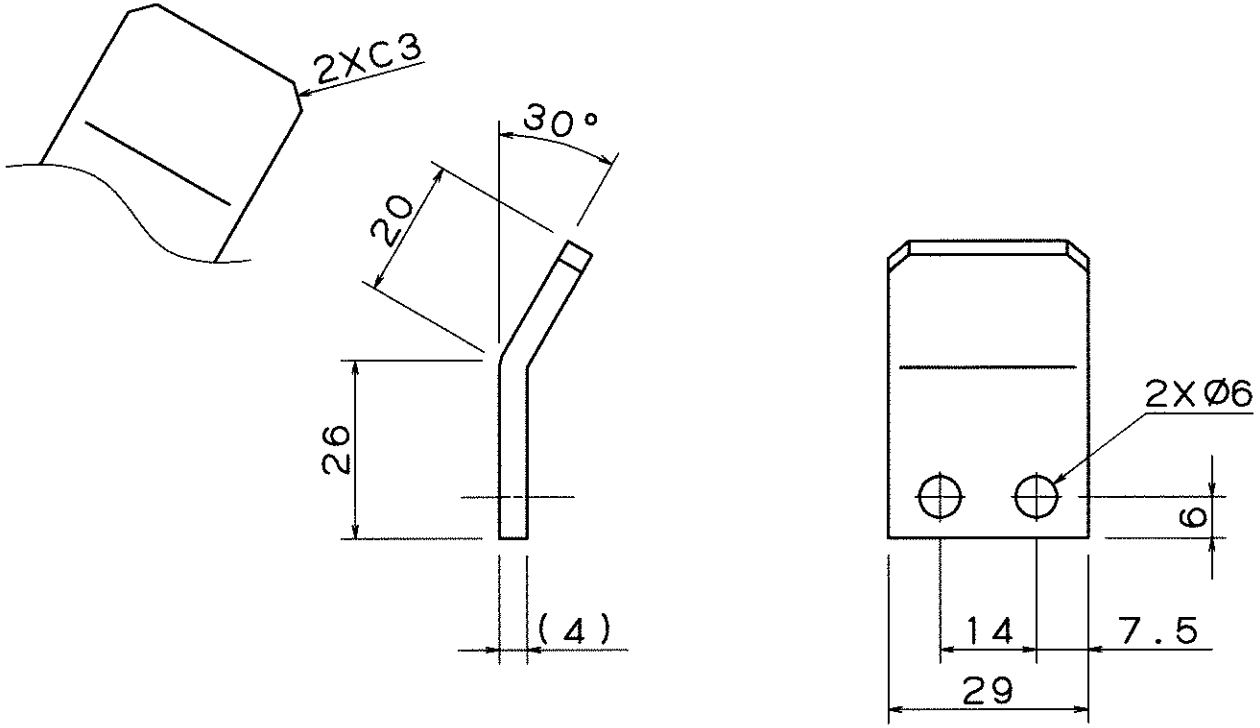

略号 SYMBOL	寸法 SIZE	個数 QTY.
ZR	5	2
HC	M5X14	2

図番 PART NO. TSL-LLC2L-60

履歴 REV.	年月日 DATE	訂正事項 DESCRIPTION OF REVISIONS	図変NO VERSION	署名 SIGN
△	・・			
△	・・			
△	・・			

承認 APPR.BY	河内	尺度 SCALE 1:1	材質 MATERIAL: SUS304-HP
照査 COLLA.BY	河内		品名 PART NAME: GUIDE
設計 DES.BY	G中嶋		品番 PART NO.: TSL-LLC2L-60
作成 DRAWN.BY	京都NEC 本田		

機種 MODEL: TSL ＊ 個/台 | 1/1 枚目 | 図変NO 000

表面積(mm²)= ＊＊＊ SURFACE AREA　体積(mm³)= ＊＊＊ VOLUME　重量(g)= ＊＊＊ MASS

作成年月日 DATE: 20・01・22

muratec 村田機械株式会社　A4 属性

類似品番 ORIGINAL PART NO. TSL-LFTJP-60

登録図