△1 x2

▽ (▽▽)

ALL CHAMFERS NOT INDICATED ARE C0.5mm

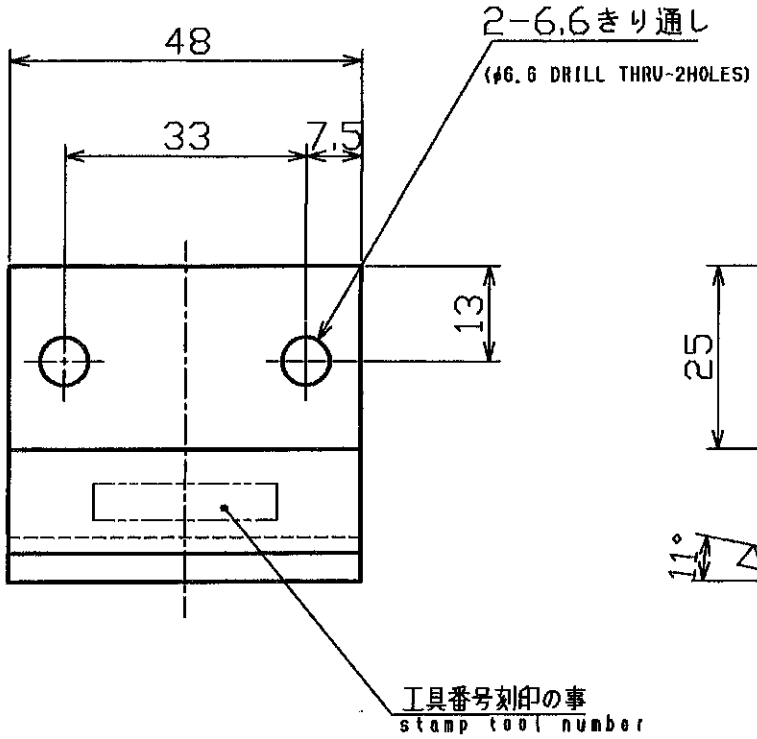

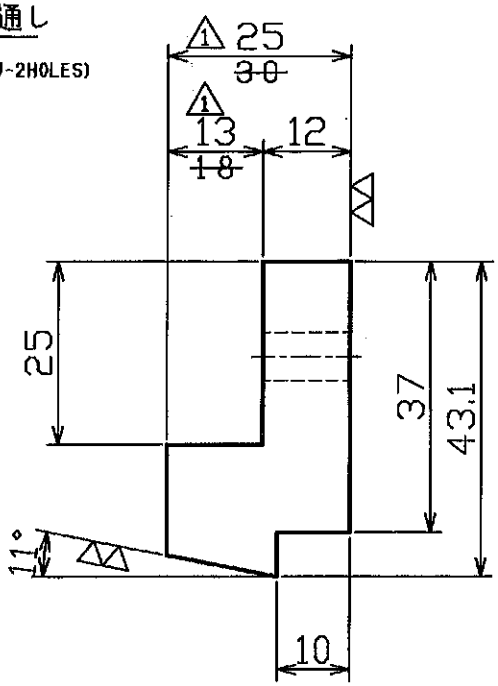

変番	SYMBOL 記号	ALTERATIONS 変更記事	DATE 日付	DESIGN 設計	CHECK 調査		OK, ED, BY. 承認	
N				JP	JP		JP	
1	△1	原図コンタクト不良の為寸法変更	2011. 04. 21	浅岡	武坂		荒井 11.02.16	

MCオイルパン

		MC 901	1
SYMBOL 記号	PARTS NAME 名称	MATERIAL 材料	QUANTITIES 数量
MACHINE No. 機械番号	MMG90006	OPERATION NO. 工程番号	50/KP
MACHINE NAME 機械名称	シギヤ精機製作所 GAC-30・40 アンギュラ研削盤		
PART NO. 部品番号	31252 28XDA 31252 29XDA		
PART NAME 部品名称	PULLEY-FIXED, SECD PULLEY-FIXED, SECD		
SCALE 尺度	1:1	DATE 日付	2011. 02. 15
DRAWN BY, 製図	DESIGN 設計	CHECKED BY, 調査	OK, ED, BY. 承認
	JP 浅岡	JP 武坂	JP 荒井 11. 02. 16
TOOL NAME 工具名称	シーブガイド sheave guide		
	REMARKS 備考		
TOOL NO. 工具番号	D25228XP07		

NO. OF SHEET 枚数	1	N 変番
TOTAL SHEETS 枚内	1	A4

0.5以上 6以下	±0.1
6を超え 30以下	±0.2
30を超え 120以下	±0.3
120を超え 315以下	±0.5
315を超え 1000以下	±0.8
1000を超え 2000以下	±1.2

加工普通許容差 JIS B0405 (14級)

JATCO Ltd ジヤトコ株式会社 社外秘

三角法 3RD. ANGLE PROJECTION

JATCO CONFIDENTIAL