三角法
3RD ANGLE PROJECTION

普通寸法差(mm) プレス打抜き					普通寸法差(mm) プレス曲げ				
1以上 6以下	±0.1	400ヲコエ 1000以下	±0.5		1以上 6以下	±0.2	400ヲコエ 1000以下	±0.8	
6ヲコエ 30以下	±0.15	1000ヲコエ 2000以下	±1.0		6ヲコエ 30以下	±0.3	1000ヲコエ 2000以下	±1.2	
30ヲコエ 120以下	±0.2	2000ヲコエ 4000以下	±2.0		30ヲコエ 120以下	±0.4	2000ヲコエ 4000以下	±2.0	
120ヲコエ 400以下	±0.3				120ヲコエ 400以下	±0.5			
角度	10以下	±1度	10ヲコエ 50以下	±30分	50ヲコエ100以下	±20分	100ヲコエルモノ	±10分	

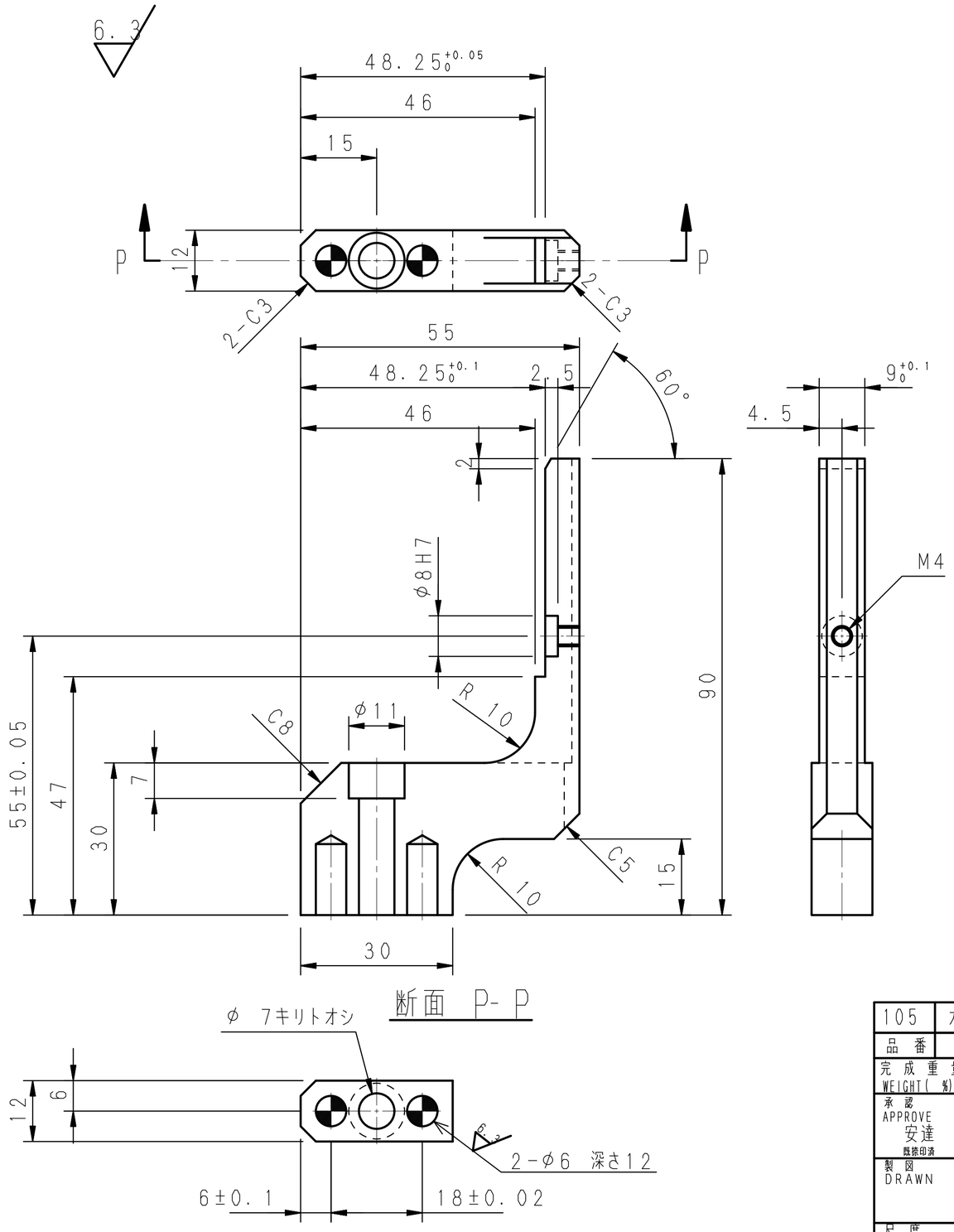

注記
1. 指示なき各部はC0.5面取りのこと。
2. 切粉は必ず除去のこと。
3. 著しいバリ、カエリないこと。
4. 手にひかかるバリ等ないこと。
5. 著しい傷，打痕，変形のないこと。
6. 普通寸法公差はJIS B0405中級を適用する。

品番	部品名	材質	個数	寸法	記事	コードNo.
105	ガイド	C2801P	3	PL12	MATERIAL	AISI O1

完成重量 WEIGHT(%)	(± %)	図面来歴 CAREER	機種 MODEL: ジヤトコ株式会社 様向け
承認 APPROVE 安達 既接印済	検図 CHECKED 藤本 既接印済	△	名称 NAME: 301 ガイド
製図 DRAWN	設計 DESIGNED 和田		
尺度 SCALE 1:1	年月日 DATE 151008	高橋金属株式会社	改訂No. ※改 / コード CODE 15628-301-105