仕上	使用機番	使用部門	製番	個数
▽ (∼ ▽▽ ▽▽▽ ▽▽▽▽)				1

熱処理	調質(THERMAL REFINING) HRC20～25 一・一部高周波焼入 HRC50～55 一・一PORTION HARDENING	表面処理	

1．本部品はHDS40A300に基き製作のこと

2．指示無き角稜C0．5面取り

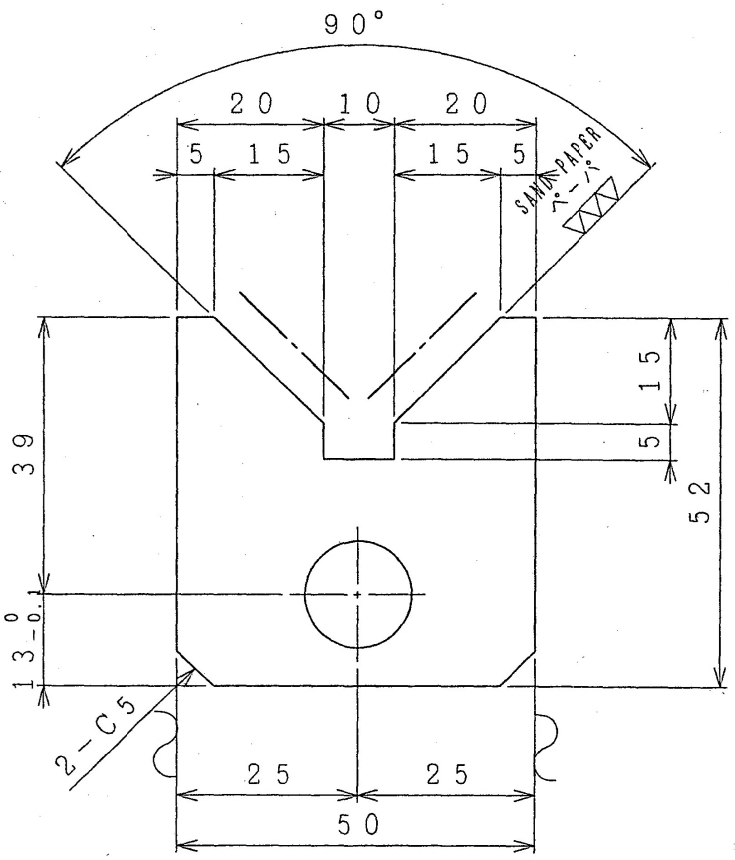

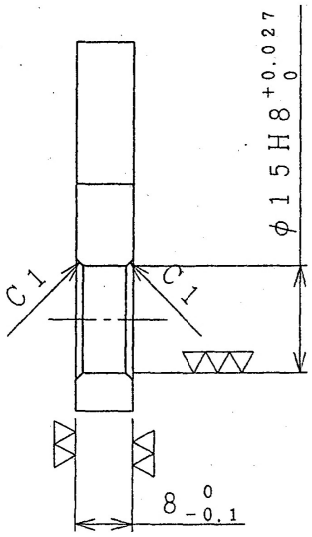

D2521XFAQ5 (1/1)
ナチュラルクランプ"V受け
F-S 生 10/KA
MMR90004

ホーコス株式会社は、この図面および図面に開示された技術情報に関する権利を所有しており、その全部又は一部を問わず無断で複製及び第三者に開示することを禁じさせて頂きますので、ご協力お願いします。

This drawing is confidential and the property of HORKOS CORP and shall not be disclosed to others or reproduced in any manner or used for any purpose except by written permission of HORKOS CORP

JATCO Confidential 社外秘

分類 DIVISION	符号 MARK	訂正記録 REVISION RECORD	日付 DATE	署名 NAME
	A			

担当 SECTION STAFF	検図 CHECKED	設計 DESIGNED	三角法 THIRD ANGLE PROJECTION	尺度 SCALE 1/1	名称 NAME 当て金 PAD
	下江忠之	下江忠之	機種 MODEL	材質 MATERIAL S50C	葉数 SHEET 1/1
	040126	040126			

ホーコス株式会社 HORKOS CORP

図番 FILE NAME	種別 TYPE	機番 M/C NO.	部門 GROUP	番号 DRAW. NO.	葉番 SHT. NO.	改訂 REV.
	S	0 8 2 6 7	J 0 0	0 9 2	1	0

1 2 3 4 5 6 7 8 9 10 11 12 13 14

S08267J0009210 2004/01/26 23:48:15