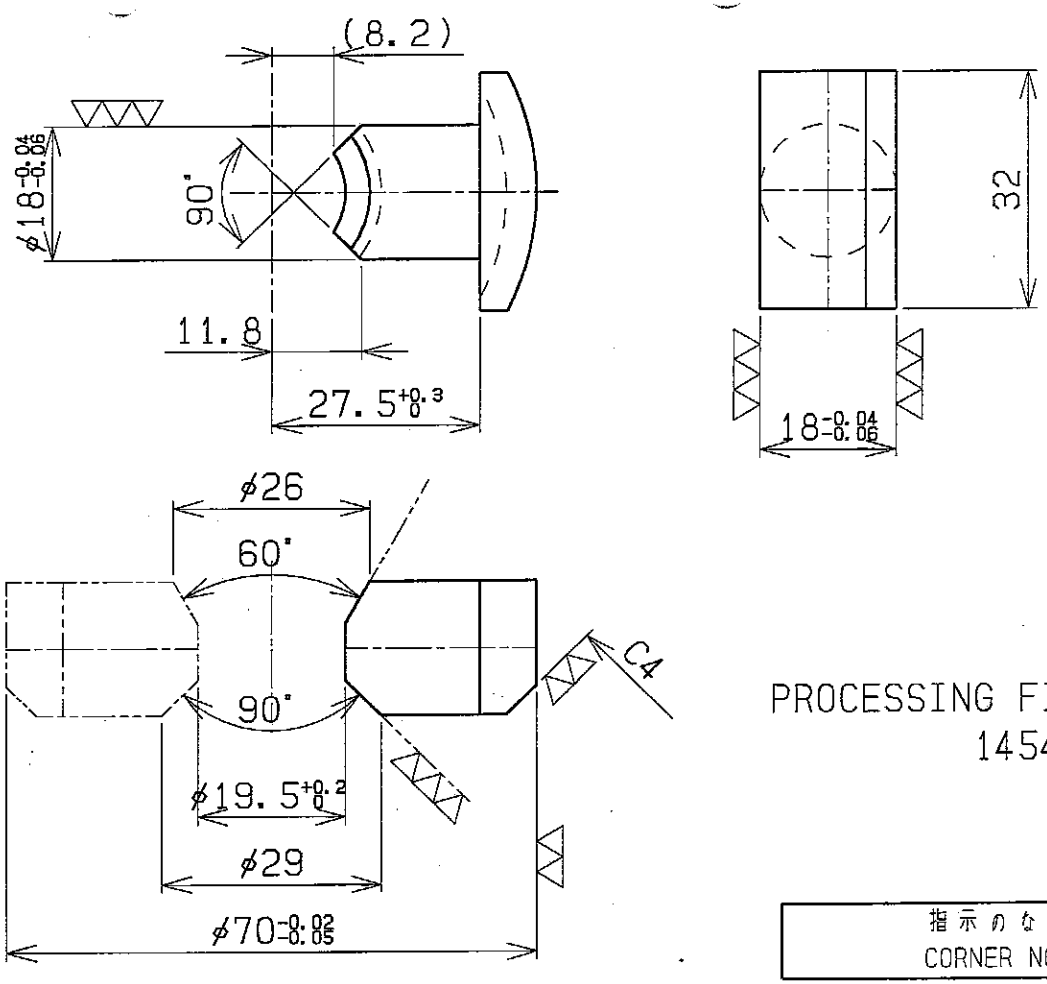

PROCESSING FIXTURE IS USED.
14544-03-020加工治具使用

(PRI -4
SECD-4

指示のない角部 C0.5
CORNER NOT INDICATED

符号 MARK	改訂理由 DESCRIPTION	日付 DATE	設計 DRAWN

三角法
THIRD ANGLE PROJECTION

普通寸法許容差 COMMERCIAL TOLERANCES	
削り加工 MACHINE CUT	
寸法 RANGE OF SIZE	
0.5を超え6以下 OVER TO	±0.1
6 〃 30 〃	±0.2
30 〃 120 〃	±0.3
120 〃 315 〃	±0.5
315 〃 1000 〃	±0.8

熱処理 HEAT TREATMENT	
焼鈍 ANNEALING	調質 REFINING
焼入れ・焼もど し QUENCHING・TEMPERING	浸炭焼入れ CARBURIZING
高周波焼入れ INDUCTION HARDENING	
かたさ HARDNESS	HB HRC 60~63

検図 CHECKED	写図 TRACED	製図 DRAWN
〃 〃	〃 〃	08・04・12
		OGURI

尺度 SCALE 1/1
型式 TYPE 15088-03

材質 MATERIAL: SK3
個数 QUANTITIES: 4
仕上 FINISH: ▽ (▽▽ ▽▽▽)
表面処理 SURFACE TREATMENT: 黒染 BLACK OXIDE / 硬質クロームメッキ HARD CHROMUM
名称 PART NAME: CLAW 爪
図面番号 DRW No.: 1 4 5 4 4 — 0 3 — 0 0 5